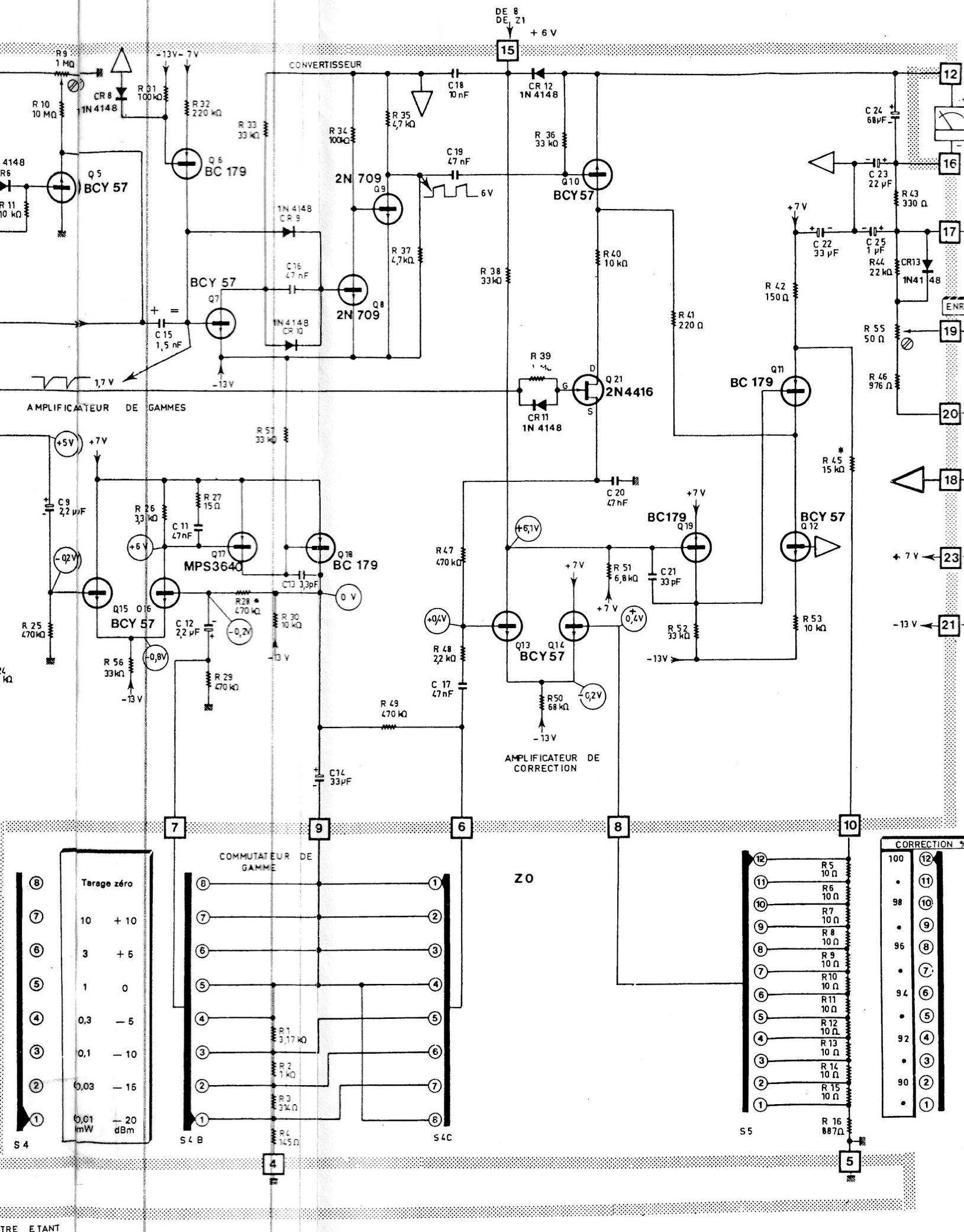

DE 8
DE Z1
+ 6 V
15
CONVERTISSEUR
R 9
1 MΩ
CR 8
1N 4148
R 10
10 MΩ
R 31
100 kΩ
-13V - 7V
R 32
220 kΩ
R 33
33 kΩ
R 34
100kΩ
R 35
4,7 kΩ
C 18
10 nF
CR 12
1N 4148
R 36
33 kΩ
C 19
47 nF
6 V
Q 5
BCY 57
Q 6
BC 179
2N 709
Q 9
Q 10
BCY 57
1N 4148
CR 9
R 37
4,7kΩ
R 38
33kΩ
R 40
10 kΩ
C 16
47 nF
BCY 57
Q 7
Q 8
2N 709
1N 4148
CR 10
C 15
1,5 nF
1,7 V
-13V
R 41
220 Ω
R 39
Q 21
2N4416
CR 11
1N 4148
AMPLIFICATEUR DE GAMMES
R 51
33 kΩ
+5V
+7V
C 9
2,2 µF
R 26
3,3 kΩ
R 27
15 Ω
C 11
47nF
+6 V
Q 17
MPS3640
Q 18
BC 179
C 13 3,3pF
0 V
-0,2V
Q 15
Q 16
BCY 57
R 28
470 kΩ
R 30
10 kΩ
C 12
2,2 µF
-0,2V
R 25
470kΩ
R 56
33kΩ
-0,8V
-13 V
R 29
470 kΩ
R 47
470 kΩ
+6,1V
C 20
47 nF
BC179
Q 19
BCY 57
Q 12
R 51
6,8 kΩ
C 21
33 pF
+7 V
+0,4V
Q 13
Q 14
BCY 57
0,4V
R 48
2,2 kΩ
C 17
47 nF
R 50
68 kΩ
-0,2V
-13 V
R 49
470 kΩ
AMPLIFICATEUR DE CORRECTION
C 14
33µF
R 42
150 Ω
Q 11
BC 179
R 45
15 kΩ
R 52
33 kΩ
R 53
10 kΩ
-13V
C 24
68µF
C 23
22 µF
R 43
330 Ω
C 22
33 µF
C 25
1 µF
R 44
22 kΩ
CR13
1N4148
R 55
50 Ω
R 46
976 Ω
+ 7 V
-13 V
12
16
17
19
20
18
23
21
7
9
6
8
10
4
5
Tarage zéro
10 + 10
3 + 5
1 0
0,3 — 5
0,1 — 10
0,03 — 15
0,01 mW — 20 dBm
S 4
COMMUTATEUR DE GAMME
R 1
3,17 kΩ
R 2
1 kΩ
R 3
314 Ω
R 4
145 Ω
S 4 B
S 4 C
Z 0
R 5
10 Ω
R 6
10 Ω
R 7
10 Ω
R 8
10 Ω
R 9
10 Ω
R 10
10 Ω
R 11
10 Ω
R 12
10 Ω
R 13
10 Ω
R 14
10 Ω
R 15
10 Ω
R 16
887Ω
S 5
CORRECTION
100
98
96
94
92
90
TRE ETANT